ICETECH
ICE MAKERS

COMPACT SC WITH V/f CONTROL DRIVE

SC COMPACTA CON VARIADOR DE FRECUENCIA

Mc - Compressor / Motor compresor
MV - Fan motor / Motor ventilador
PE - Emergency stop / paro de emergencia
Fc - Photocell /fotocélula
Ip - Main switch /interruptor principal
Pw - Water pressure switch / presostato falta de agua
Ta - Start timer / temporizador arranque
Td - Disconnection timer / temporizador desconexión
SL - Liquid solenoid / solenoide de líquido
Ra - Start relay / relé arranque
Mr - Gearmotor / motorreductor
Mb - Water pump / bomba
RC - Crankcase heater / Resistencia Carter

I - Gear thermal relay / térmico reductor
II - Water pump on /marcha bomba
III - Full bin / depósito lleno
IV - Water failure / falta agua
V - Gearmotor on / marcha motorreductor
VI - Compressor relay / térmico compresor
VII - Low and high pressure failure / P a y b

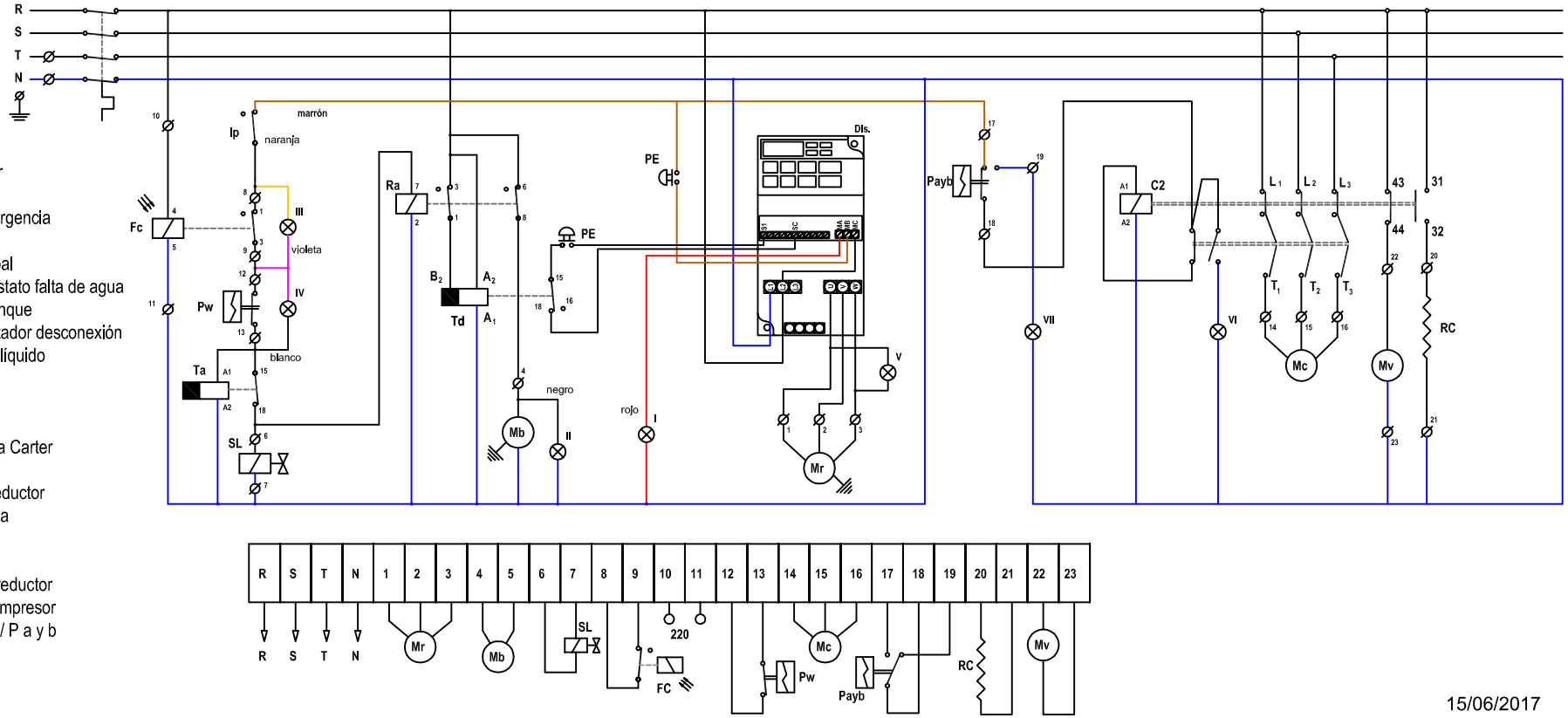

\red\scala\SC-6.dwg

15/06/2017